Lucciola®

JACKIE

R2021

- CARACTERÍSTICAS

-Extrusión de silicona flexible

-Iluminación frontal uniforme

-Angulo de apertura 115º

-Rollo hasta 20mts fraccionable

-Protección UV

-Resistente al fuego, solventes y agua salada

-Protección IP67 (NO SUMERGIBLE) - IK08

-Terminales rápidos sin necesidad de soldar

-Dimerizable

- DIMENSIONES

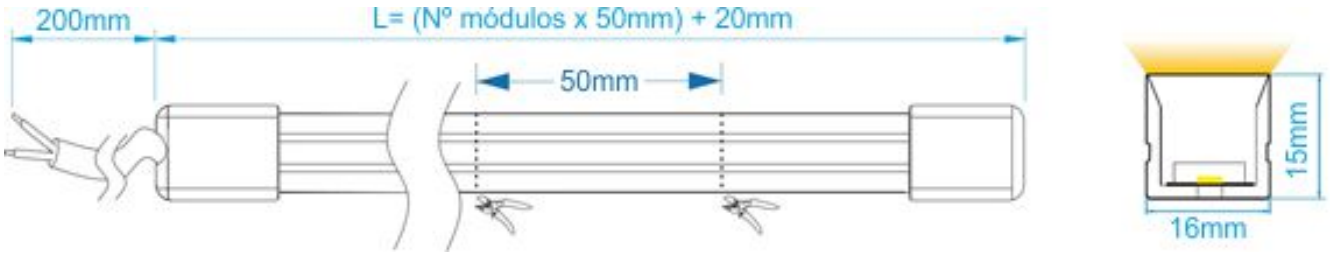

LAS LINEAS DE CORTE SON VISIBLES DESDE LA PARTE TRASERA DEL NEON LED

- DATOS TECNICOS

	NEON LED BLANCAS		NEON LED COLOR		
	3000k	4000k	ROJA	VERDE	AZUL
Flujo lumínico	600lm/m	600lm/m	-	-	-
CRI	>80		-	-	-
Corriente	0.4A/m				
Voltaje	24V				
Módulo	50mm				
Largo máximo	20Mts				
Potencia	9.6W/m				

▪ RECOMENDACIONES DE INSTALACION

Dirección de plegado recomendada para la NEON LED de emisión FRONTAL

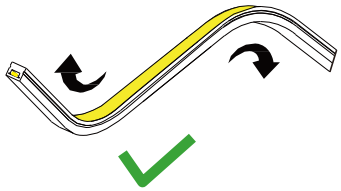

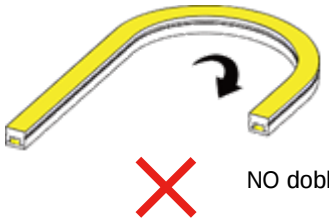

NO doblar en sentido inverso

Diámetro mínimo recomendado para curvas

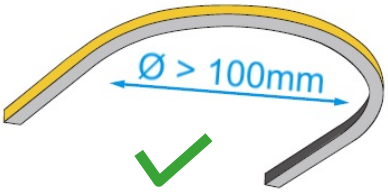

NO retorcer

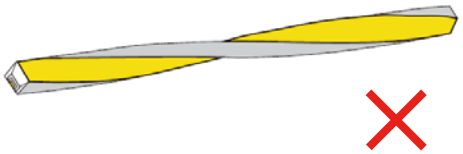

Apto para uso en interior y exterior (IP67)

NO APTO para uso sumergido

Cortar la tira lateralmente y siempre recto a 90º

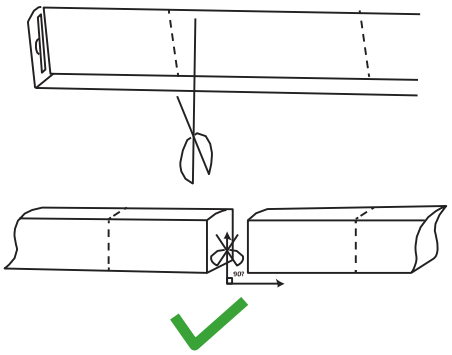

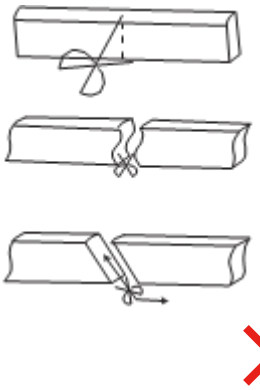

NO corte verticalmente

NO corte irregular

NO corte en ángulo

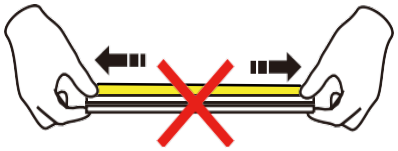

NO ESTIRAR

NO RETORCER

NO PISAR

- ACCESORIOS OPCIONALES

Conectores Rápidos IP67

Final SIN Cable (CONEC001)

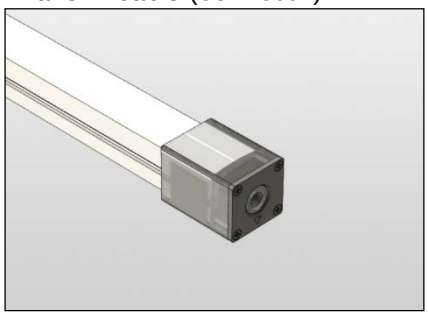

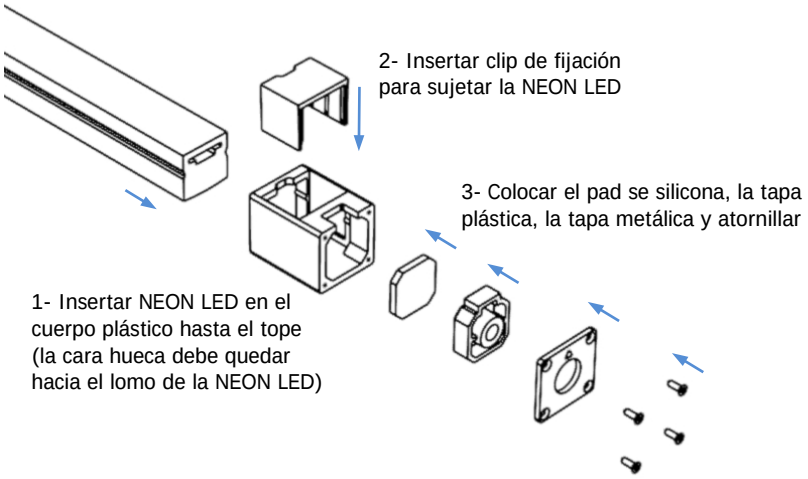

Salida CON Cable Recto (CONEC002)

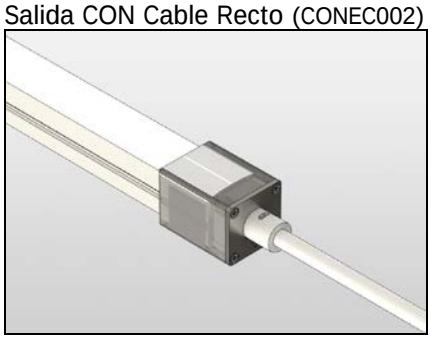

Salida CON Cable Lateral (CONEC003)

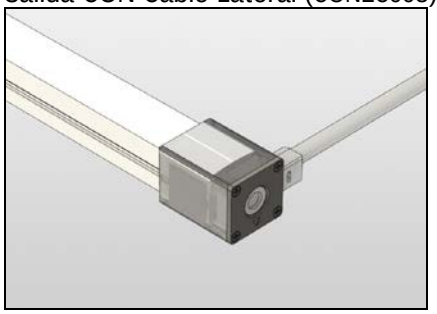

Salida CON Cable Inferior (CONEC004)

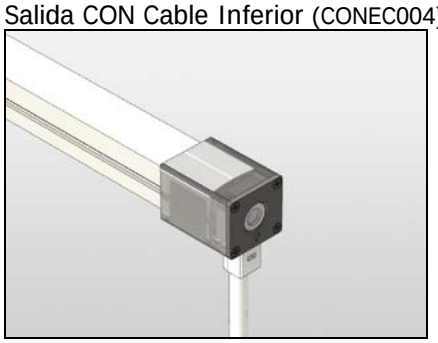

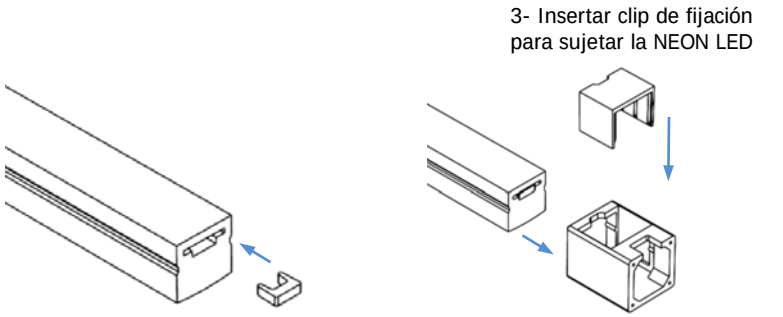

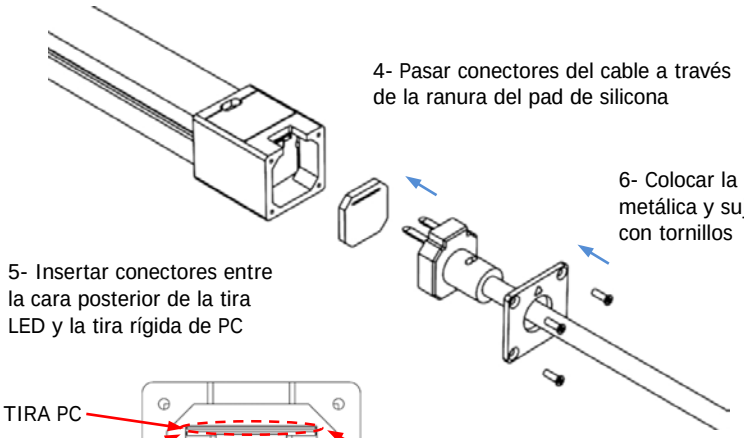

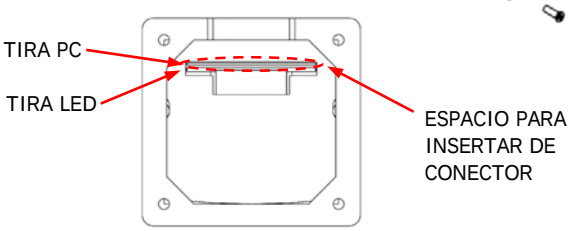

FIJACIÓN CON CLIPS

Fije los clips con tornillos en la posición deseada

Use tornillos cabeza fresada
(2 o 3 por metro)

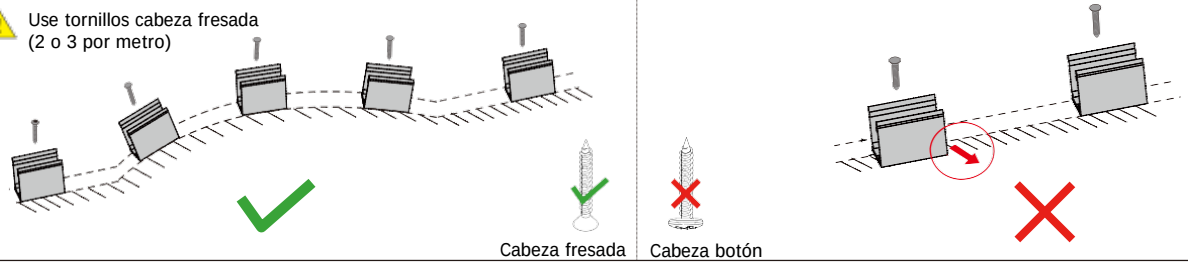

INSTALACION EN PERFIL O RANURA

Fije el perfil con tornillos en la posición de instalación

El perfil debe ser 40mm más corto que la NEON LED, respetando los espacios para las punteras (2x 20mm= 40mm)

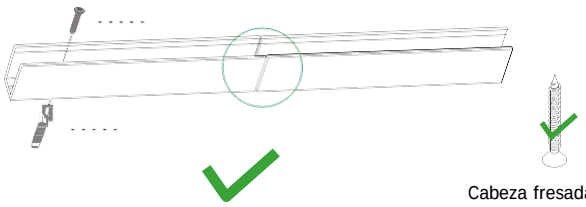

Evitar desalineaciones

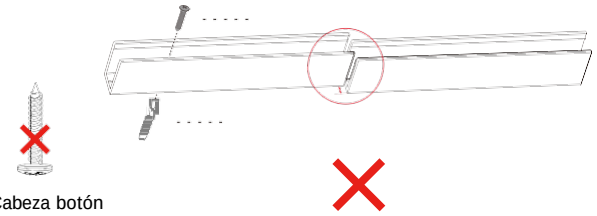

Realice una ranura según las dimensiones de la NEON LED

Mantenga una tolerancia de +0,2~0,5mm para facilitar la instalación

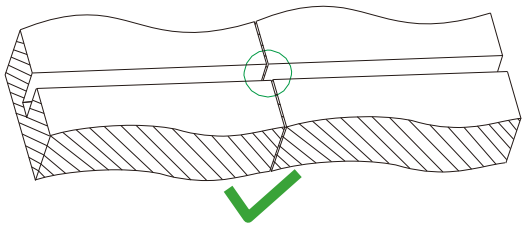

Evitar desalineaciones

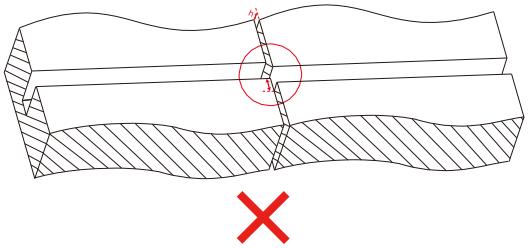

INSTALACION EN PERFIL O RANURA

Montaje: Presione la NEON LED en el clip, perfil o ranura

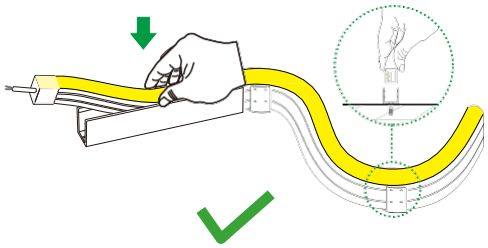

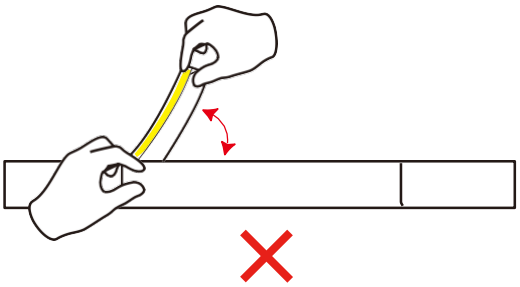

Desmontaje: Coloque una herramienta plana y lisa por debajo de la NEON LED y levante haciendo palanca

No tire con fuerza de la NEON LED

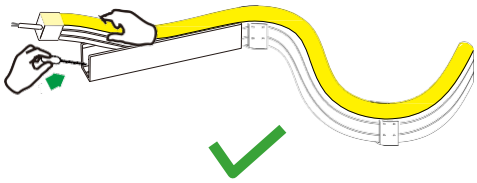

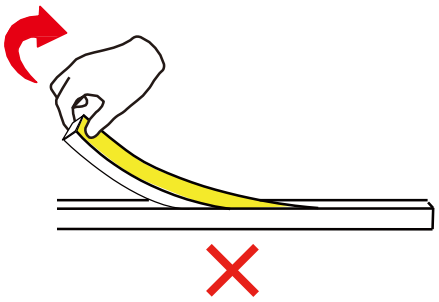

- DIAGRAMA DE CONEXIÓN

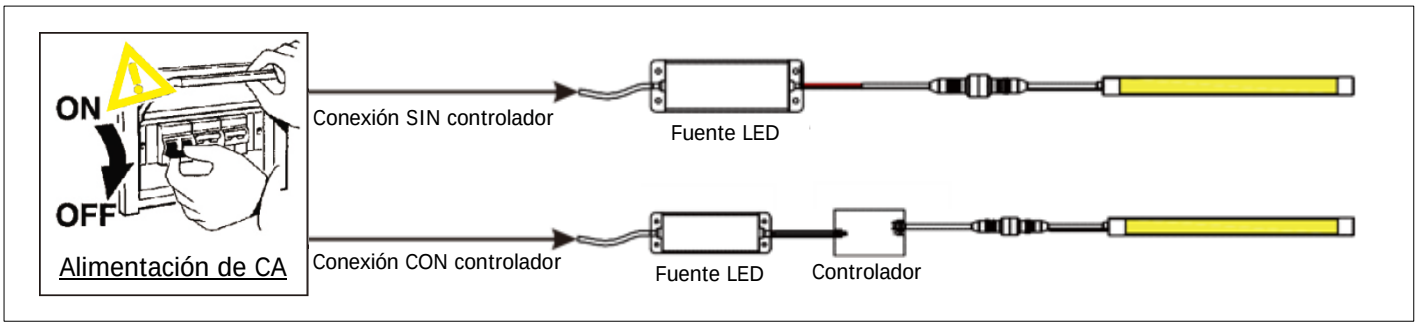

Notas:

1. La NEON LED solo se puede cortar donde lo indica la línea punteada con el símbolo, visible desde la parte trasera.
2. Preste atención a los polos (+ y -) al realizar la conexión y controle el voltaje de la fuente, de lo contrario el producto puede resultar dañado.
3. Si se realizan conexiones en serie es importante encender la NEON LED cada vez que se agregue un nuevo tramo para verificar el cableado.
4. Doblar las NEON LED según las recomendaciones. Para el modelo de emisión frontal los radios deben ser mayores a 50mm a fin de evitar daños en la misma.
5. RIESGO DE CHOQUE ELECTRICO, no toque la fuente cuando la misma está alimentada

Garantía:

1. Garantía de 3 años en condiciones de uso normal.
2. La garantía quedará invalidada si hay algún mal uso del producto:
   a) No se respetaron las recomendaciones o requisitos de instalación, provocando daños en el producto.
   b) Desmontaje de la NEON LED de forma incorrecta, causando daños en la misma.
   c) Superficie de la NEON LED dañada o deformada